Teknisk tegning

Håndvask Sevenzero 2 (vægmontering)

Varenr.: 258093/B
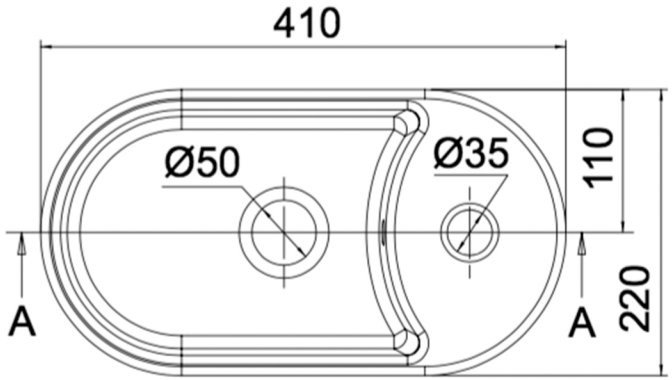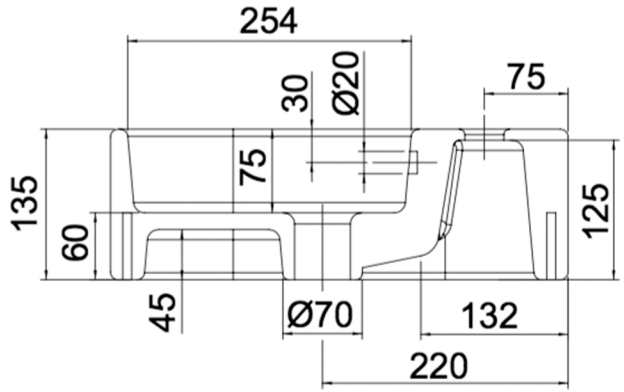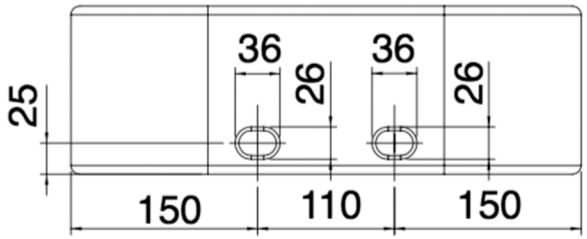
DESIGN4HOME
PURE DESIGN PURE QUALITY